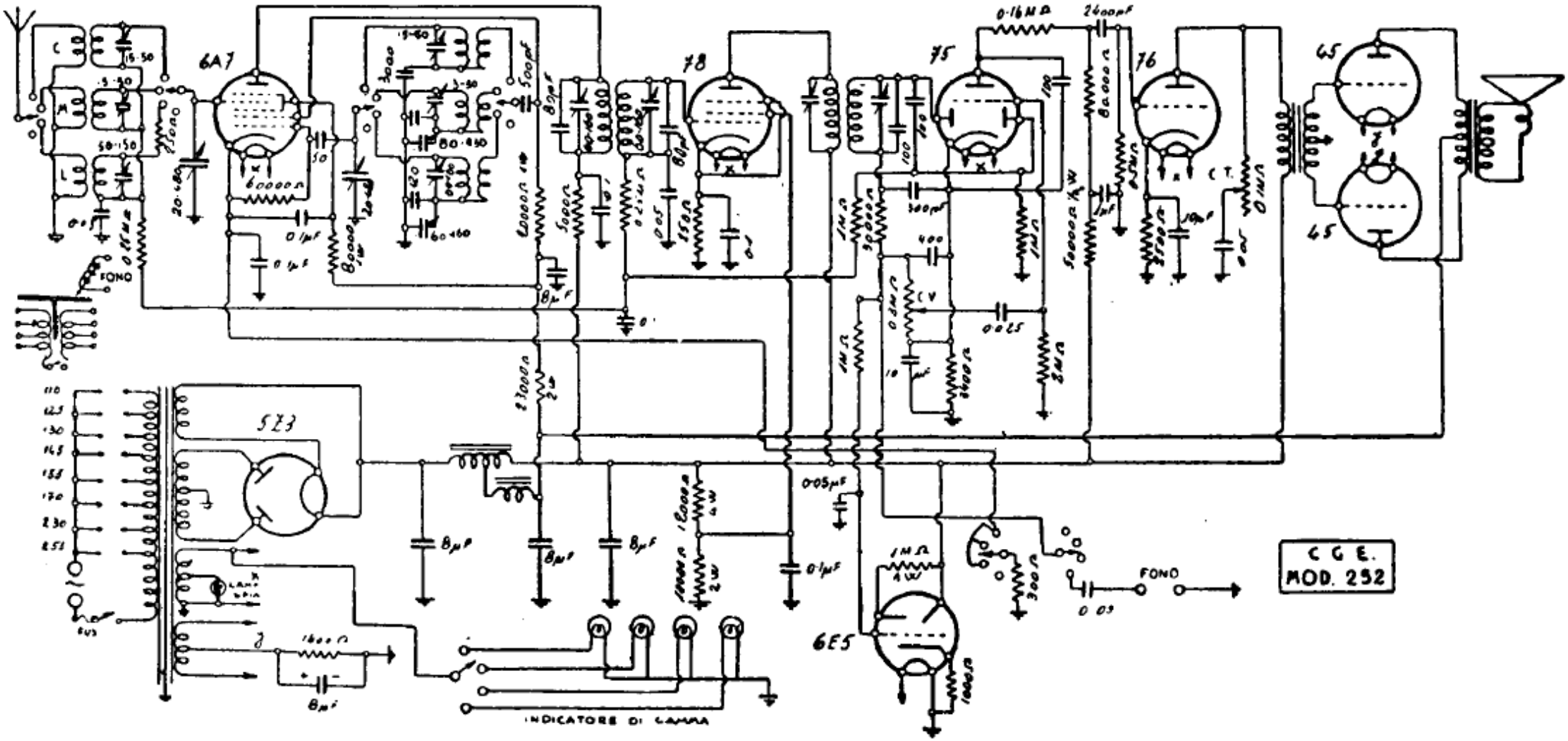

COMPAGNIA GENERALE DI ELETTRICITÀ. — Mod. « 252 e 253 RF ». — Produzione 1937. — Media frequenza: 459 kHz.